PIATTAFORMA AUTOCARRATA TELESCOPICA ARTICOLATA

SNAKE 2413 Plus

DISPOSITIVI

- Agganci per cinture di sicurezza sul cestello
- Cestello interamente in alluminio con 2 aperture
- Piano di calpestio in lega di alluminio antisdrucciolo
- Priorità dei comandi su cestello
- Pompa manuale per la discesa di emergenza
- Dispositivo acustico presa di forza inserita
- Interblocco stabilizzatori braccio
- PTO ad inserimento elettrico con sgancio automatico
- Sistema di rilevamento e limitazione del momento
- Pulsante di emergenza con arresto motore
- Avviamento e spegnimento motore principale ed eventuale motore ausiliario dal cestello
- Rotazione idraulica del cestello 90° dx + 90° sx
- N. 4 stabilizzatori ad H
- Stabilizzatori posteriori fissi
- Presa elettrica sul cestello 220 o 110 V c.a. monofase con interruttore magneto-termico differenziale
- Funzione homing parte aerea
- 3 distinte tipologie di stabilizzazione

CARATTERISTICHE E PRESTAZIONI

Altezza max di lavoro……..	23,5 m
Altezza piano di calpestio ……	21,5m
Sbraccio max di lavoro ……	12,6 m
Portata massima……..	250 kg
Dimensioni cestello ……	1400x700x1100 mm
Rotazione torretta ……..	360°
Rotazione cestello …….....	90° dx + 90° sx
Stabilizzazione ……...	Tipo ad H
Lunghezza macchina ……	6,30 m
Altezza macchina ……	2,73 m
Larghezza macchina ……..	2,10 m
PTT minimo ……..	3,5 t
Passo minimo del veicolo ……	2,90 m

AREA DI LAVORO

A

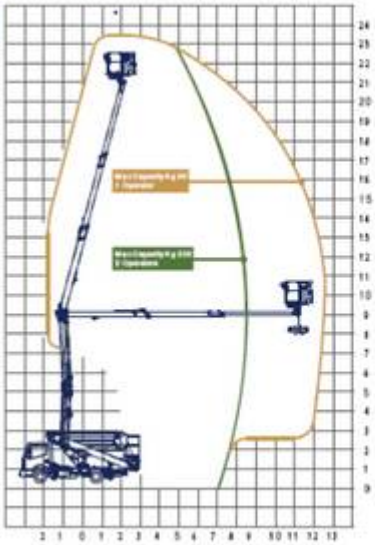

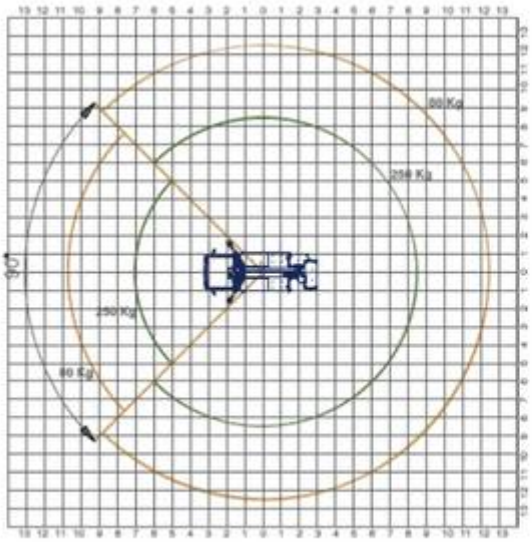

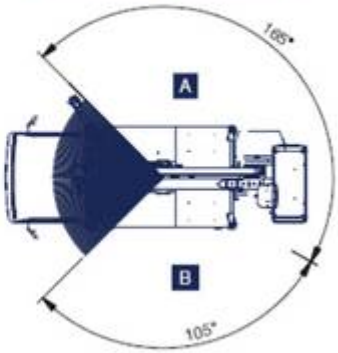

Area with outriggers open to the right, close to the left

B

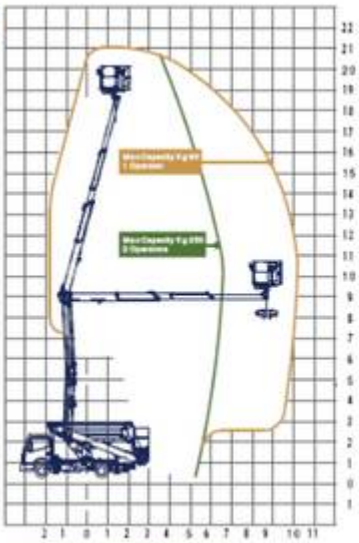

Area with closed outriggers

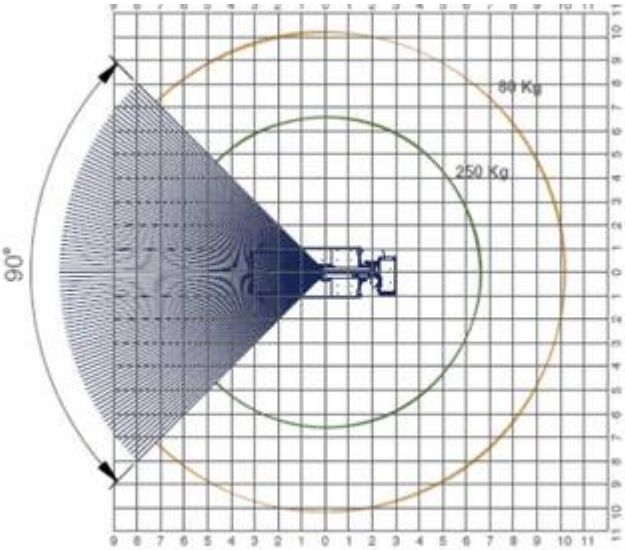

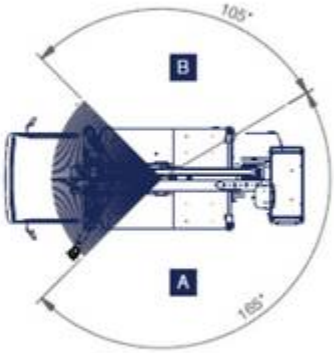

Area with outriggers open to the left, close to the right

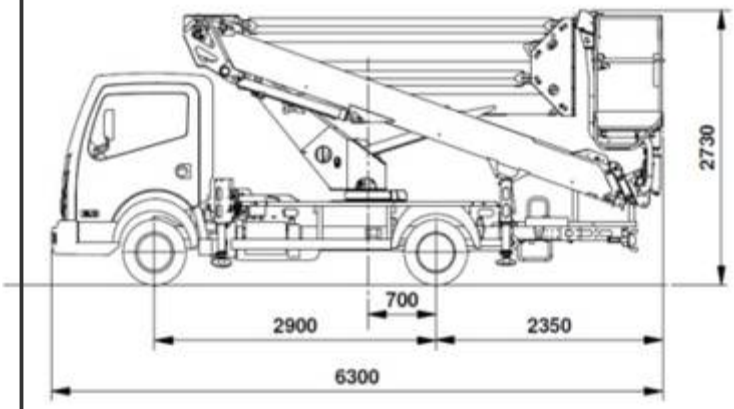

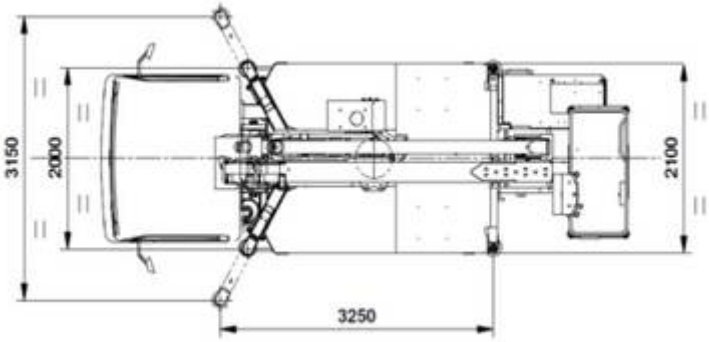

GRG Noleggi

GRG di Grigolon I. & C. S.n.c.
Via Danimarca, 8 – 35127 PADOVA
Tel. 049 640785 – Fax 049 8792921
info@grgnoleggi.it - www.grgnoleggi.it